www.valtermoto.com

ISTRUZIONI DI MONTAGGIO - *Assembly indications*

CARTER FRIZIONE / ***Clutch carter***

HONDA CBR1000RR-R 2020

Cod. EPCH002
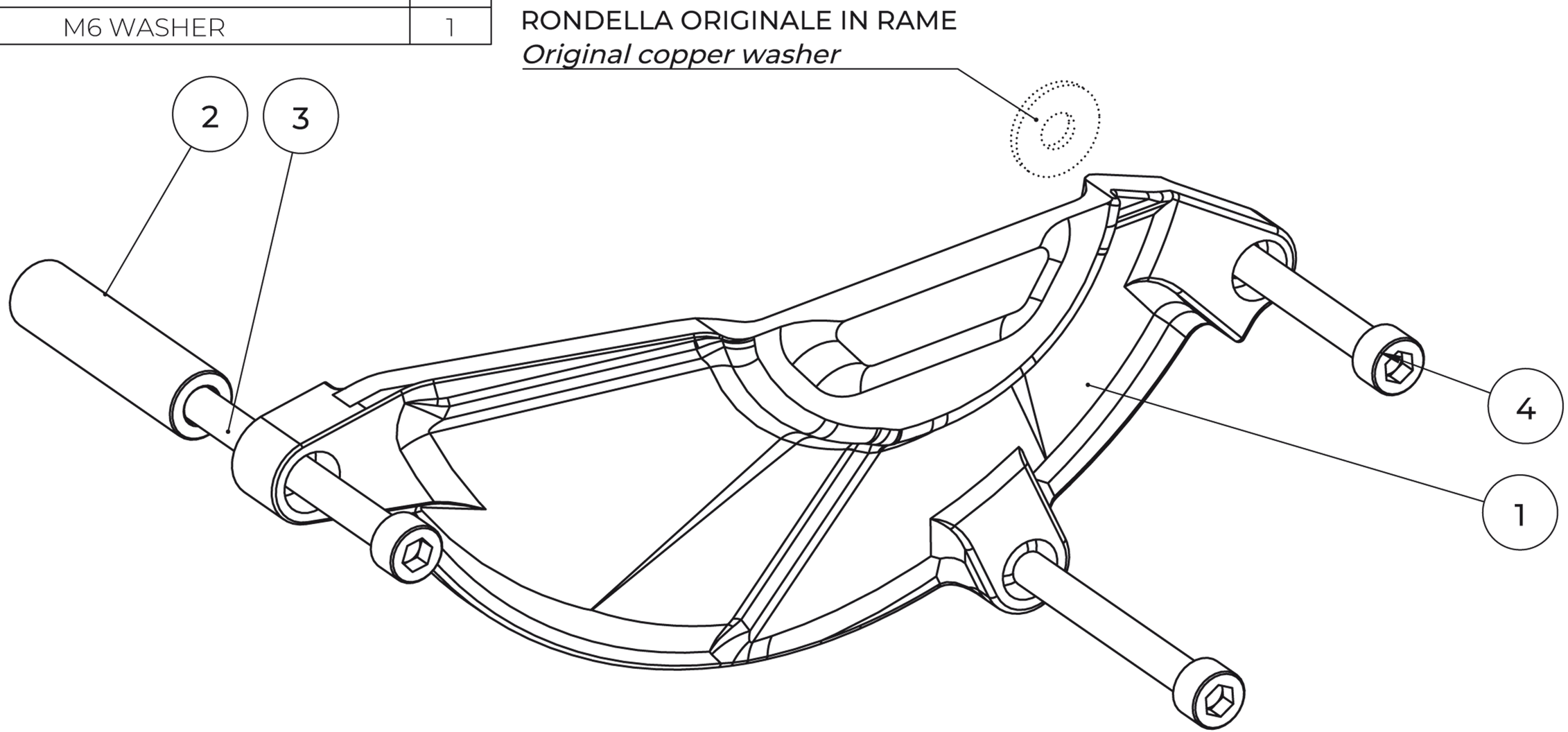
DESCRIPTION ENG	Q.tà
CLUTCH CARTER HONDA CBR1000RR '20	1
SPACER FOR ENGINE PROTECTION	1
M6 X 80 TCCE BLACK	1
M6 X 50 TCCE BLACK	2
M6 WASHER	1