ISTRUZIONI DI MONTAGGIO / ASSEMBLY INDICATIONS

Suzuki GSX-R 600/750 | Protezione carter lato cambio - Shift side engine protection

EPLS001

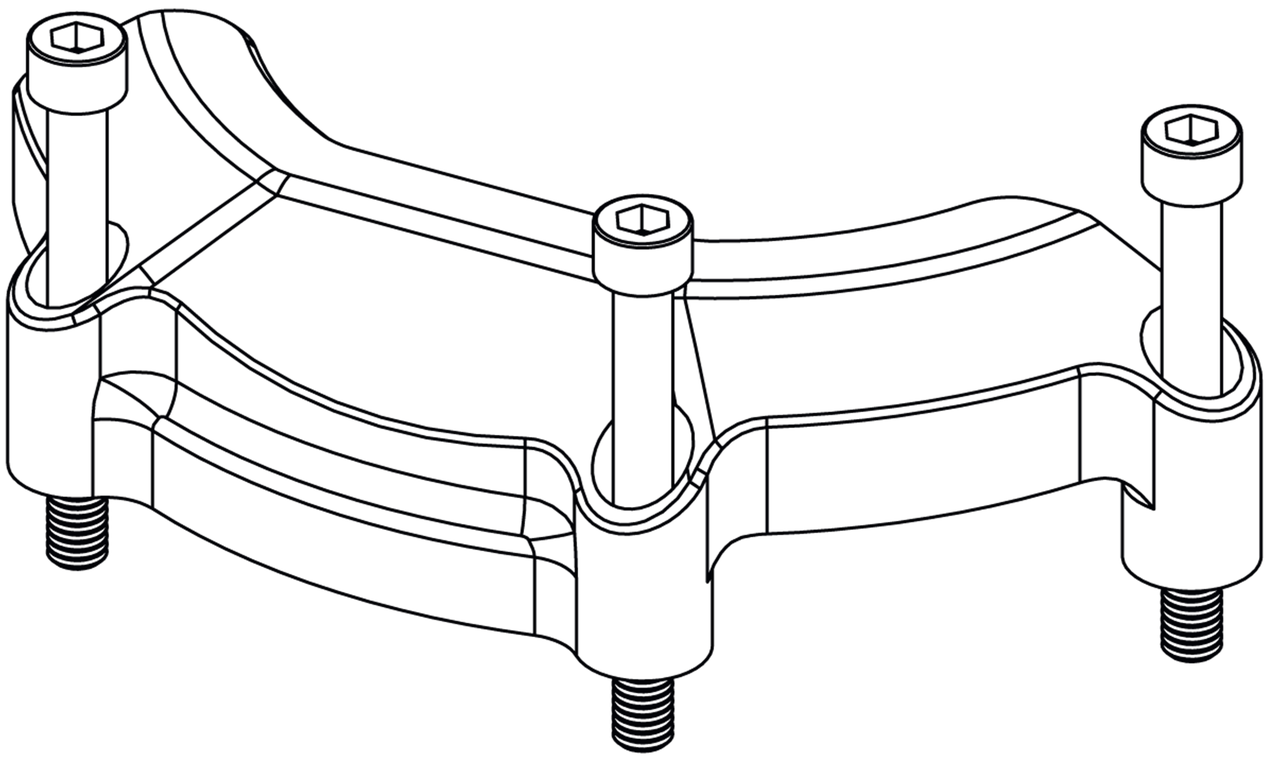

Description	N°
Engine protection	1
M6 x 55 screw	3