ISTRUZIONI DI MONTAGGIO / ASSEMBLY INDICATIONS

Honda CBR1000RR | Protezione carter lato freno - Brake side engine protection

EPRH001

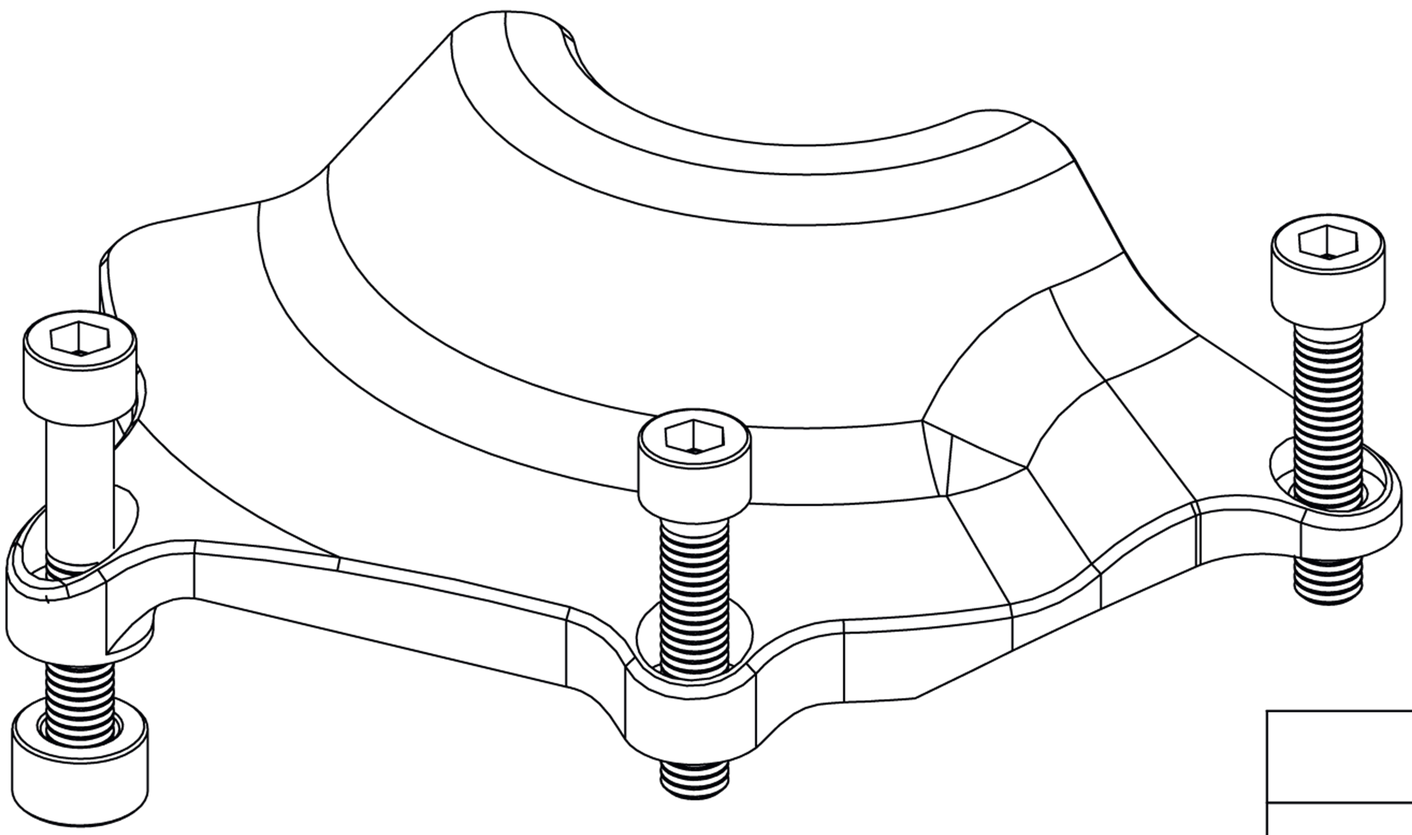

Description	N°
Engine protection	1
H7 spacer	1
M6 x 30 screw	2
M6 x 40 screw	1