ISTRUZIONI DI MONTAGGIO / ASSEMBLY INDICATIONS

KAWASAKI ZX10R - 11 - 16 Paratelaio - Frame Protector PTA68

Lato Cambio / Shift Side

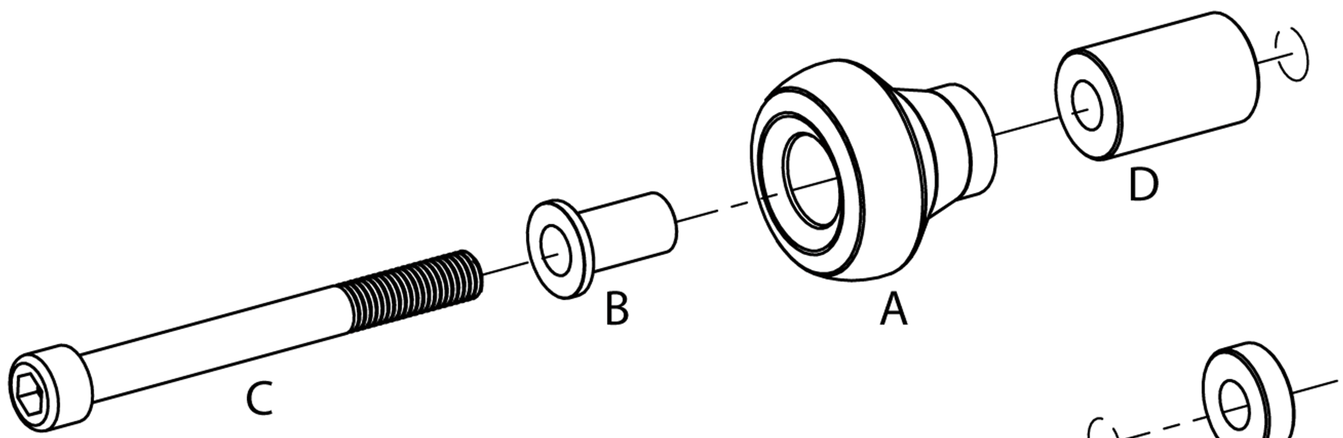

Lato Freno / Brake Side

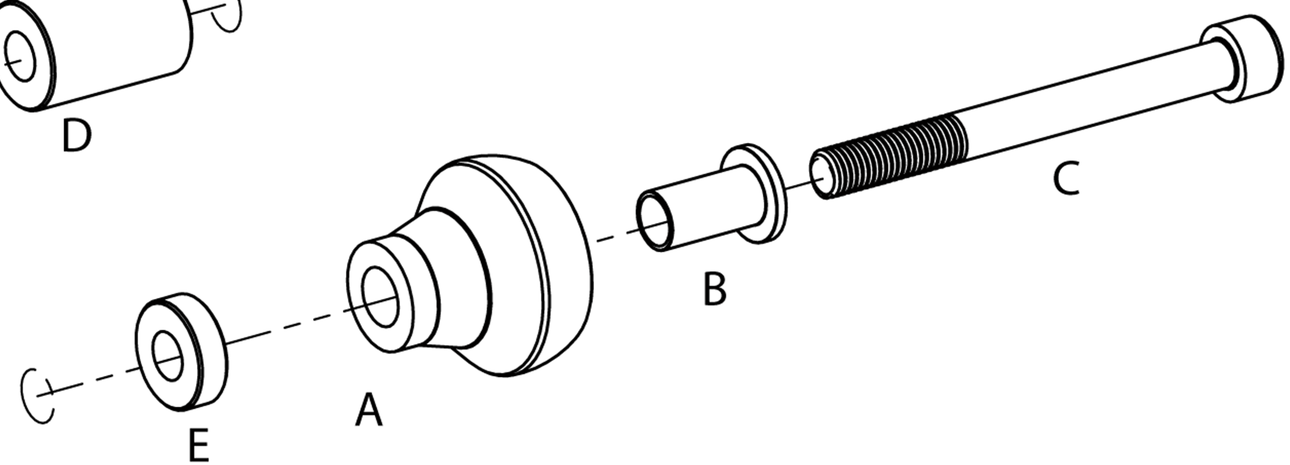

ARTICOLO	DESCRIZIONE	N°PEZZI
A	*paratelaio street* *street frame protector I*	2
B	*riduttore M10* *M10 bolt reducer*	2
C	M10 x1.25 L 100	2

ARTICOLO	DESCRIZIONE	N°PEZZI
D	*distanziale L 35mm* *35mm spacer*	1
E	*distanziale L 7mm* *7mm spacer*	1