ISTRUZIONI DI MONTAGGIO / ASSEMBLY INDICATIONS

BMW S1000RR 2012-14 — Paratelaio - Frame Protector — PTA73

Lato Cambio / Shift Side

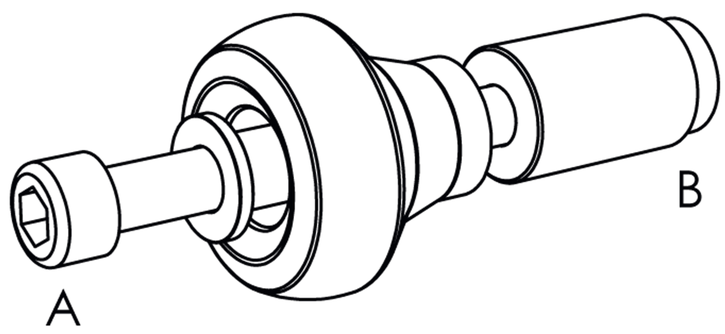

Reference	Description	N°
A	M10 x 120 screw	1
B	H40 spacer	1

Lato Freno / Brake Side

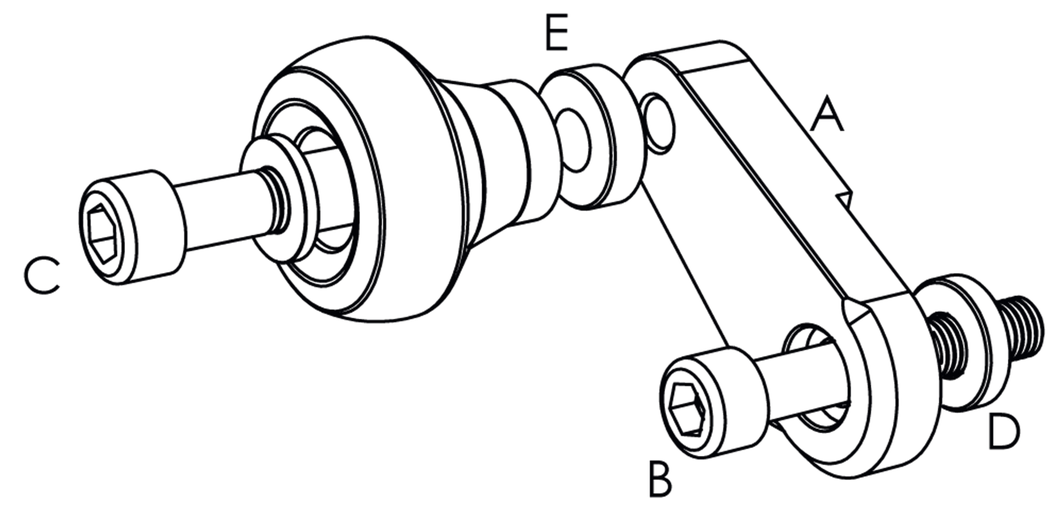

Reference	Description	N°
A	Frame plate	1
B	M10 x 60 screw	1
C	M10 x 50 screw	1
D	H5 spacer	1
E	H11 spacer	1