# ISTRUZIONI DI MONTAGGIO / ASSEMBLY INDICATIONS

## SUZUKI GSX S1000 - 2015 Paratelaio - Frame Protector PTA81

### Lato Cambio / Shift Side

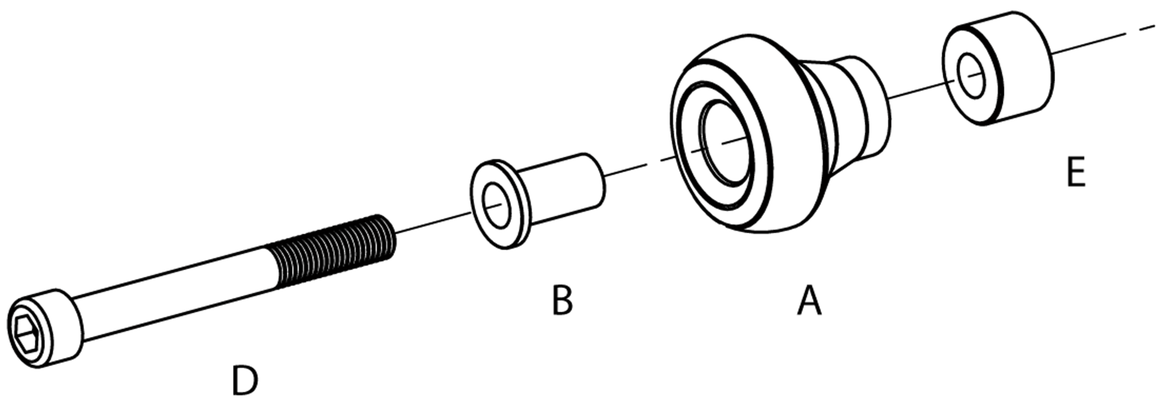


| ARTICOLO | DESCRIZIONE | N°PEZZI |
|---|---|---|
| A | *paratelaio street*<br>*street frame protector I* | 2 |
| B | *riduttore M10*<br>*M10 bolt reducer* | 2 |
| C | M10 x1.25 L 100 | 1 |

### Lato Freno / Brake Side

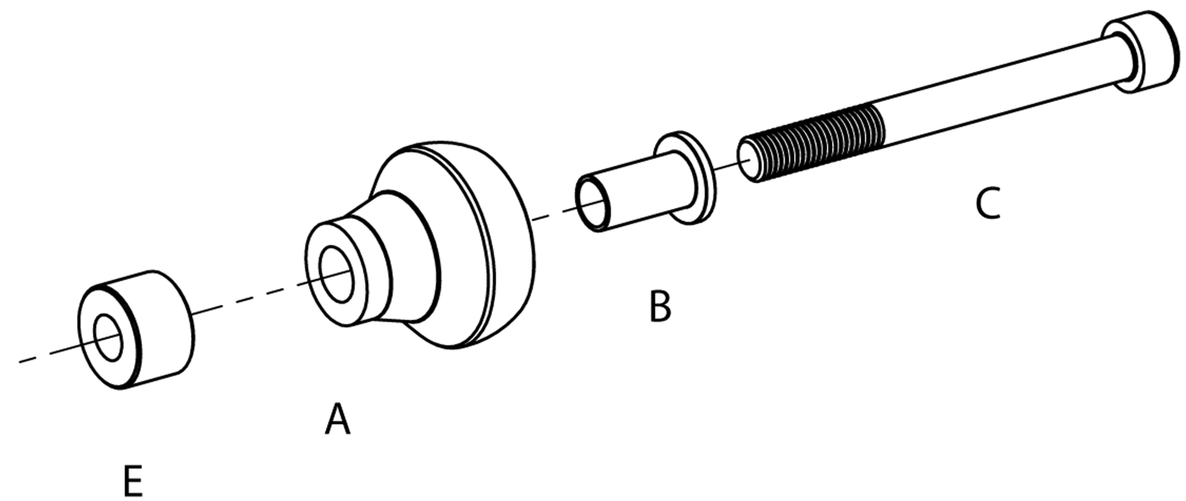


| ARTICOLO | DESCRIZIONE | N°PEZZI |
|---|---|---|
| D | M10 x1.25 L 90 | 1 |
| E | *distanziale L15mm*<br>*15mm spacer* | 2 |