# ISTRUZIONI DI MONTAGGIO / ASSEMBLY INDICATIONS

## KAWASAKI ER6N - 2015 Paratelaio - Frame Protector PTA83

**Lato Cambio / Shift Side**

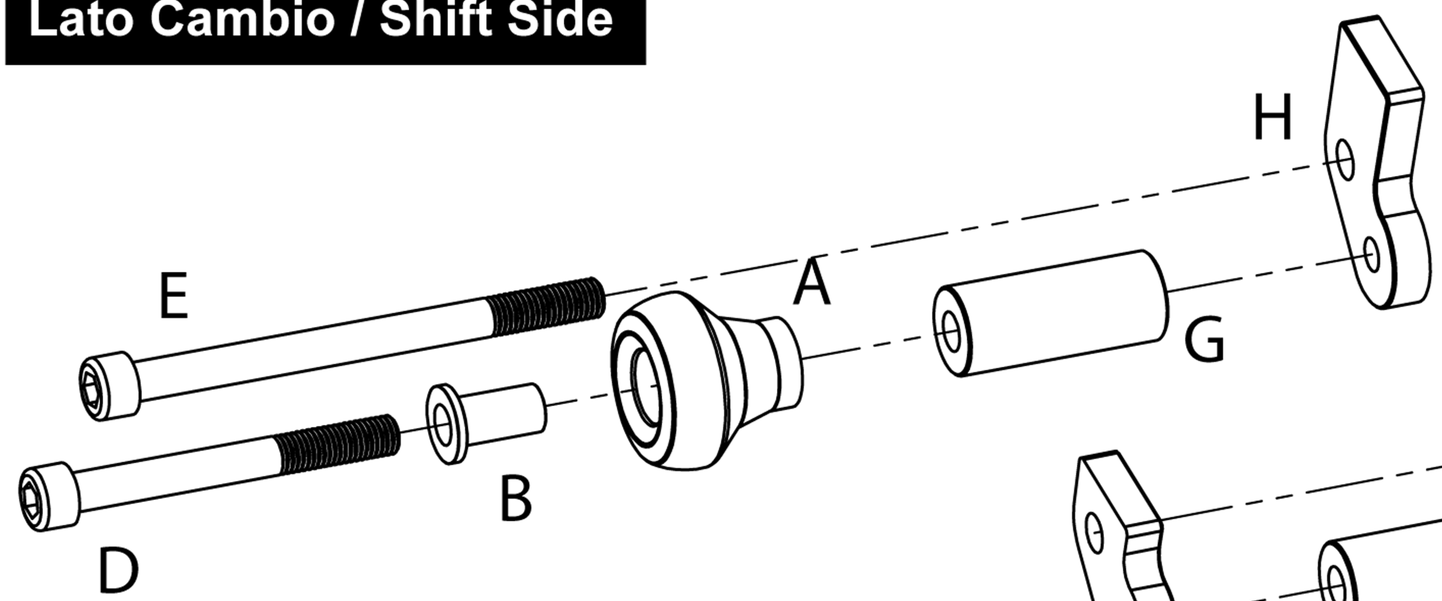


**Lato Freno / Brake Side**

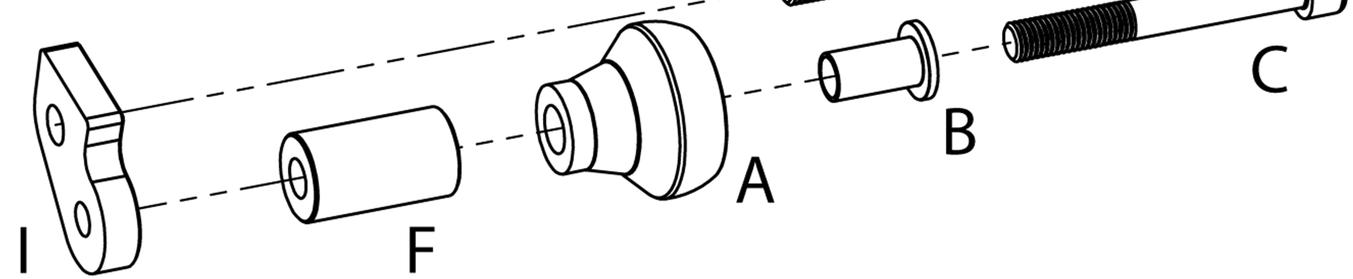


| LETTER | DESCRIPTION | UNITS |
|---|---|---|
| A | *paratelaio street*<br>*street frame protector* | 2 |
| B | *riduttore M10*<br>*M10 bolt reducer* | 2 |
| C | M10 x1.25 L 80 | 1 |
| D | M10 x1.25 L 90 | 1 |
| E | M10 x1.25 L 130 | 2 |

| LETTER | DESCRIPTION | UNITS |
|---|---|---|
| F | *distanziale L 40 mm*<br>*40 mm spacer* | 1 |
| G | *distanziale L 55mm*<br>*55 mm spacer* | 1 |
| H | *supporto sinistro*<br>*left support* | 1 |
| I | *supporto destro*<br>*right support* | 1 |