ISTRUZIONI DI MONTAGGIO / ASSEMBLY INDICATIONS

KAWASAKI Z900 - 2017 Paratelaio - Frame Protector PTA85

Lato Cambio / Shift Side

Lato Freno / Brake Side

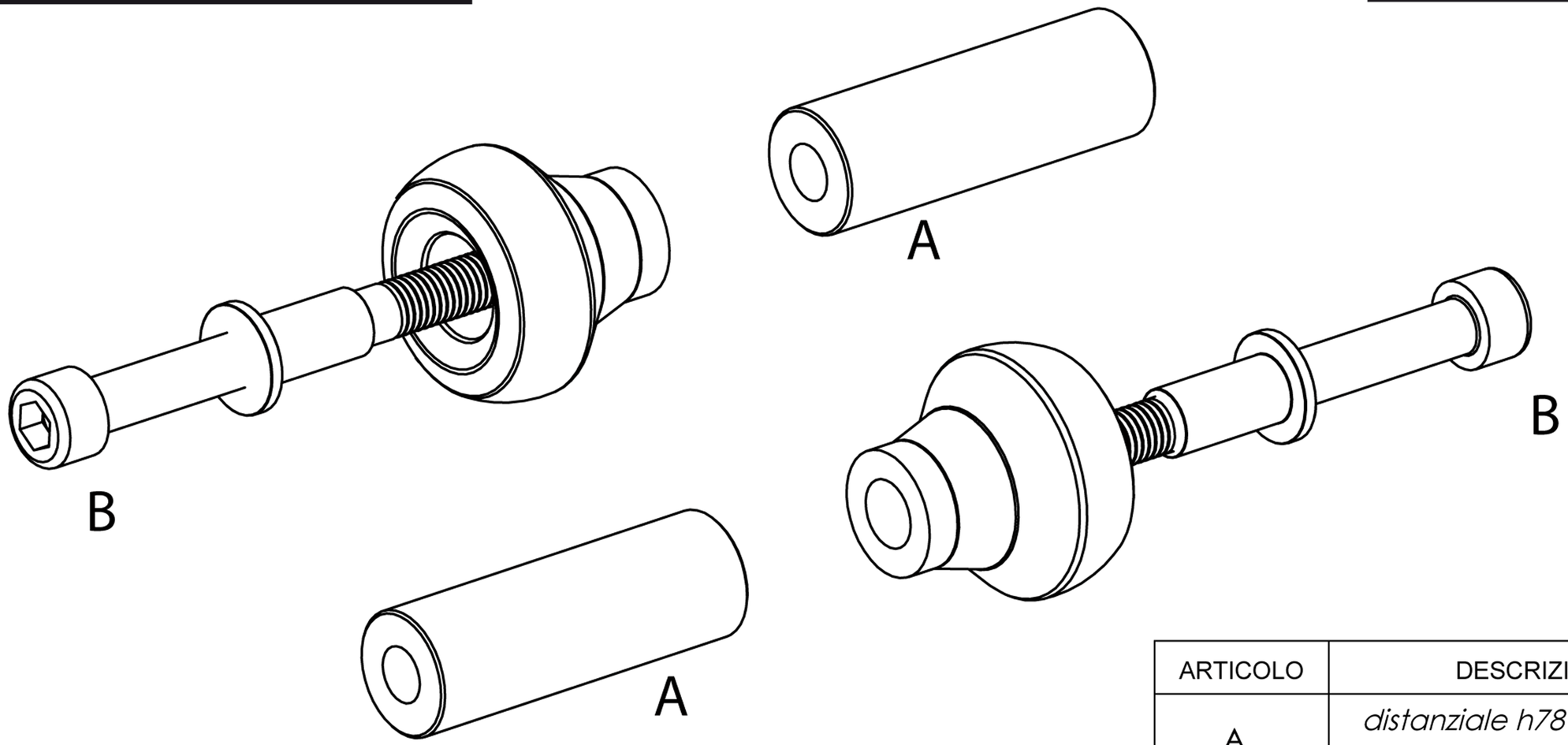

ARTICOLO	DESCRIZIONE	N°PEZZI
A	*distanziale h78* *h78 spacer*	2
B	*viti M10 L140mm* *M10 L140mm screw*	2