ISTRUZIONI DI MONTAGGIO / ASSEMBLY INDICATIONS

SUZUKI GSXS 750 - 2017 | **Paratelaio - Frame Protector** | **PTA86**

Lato Cambio / Shift Side

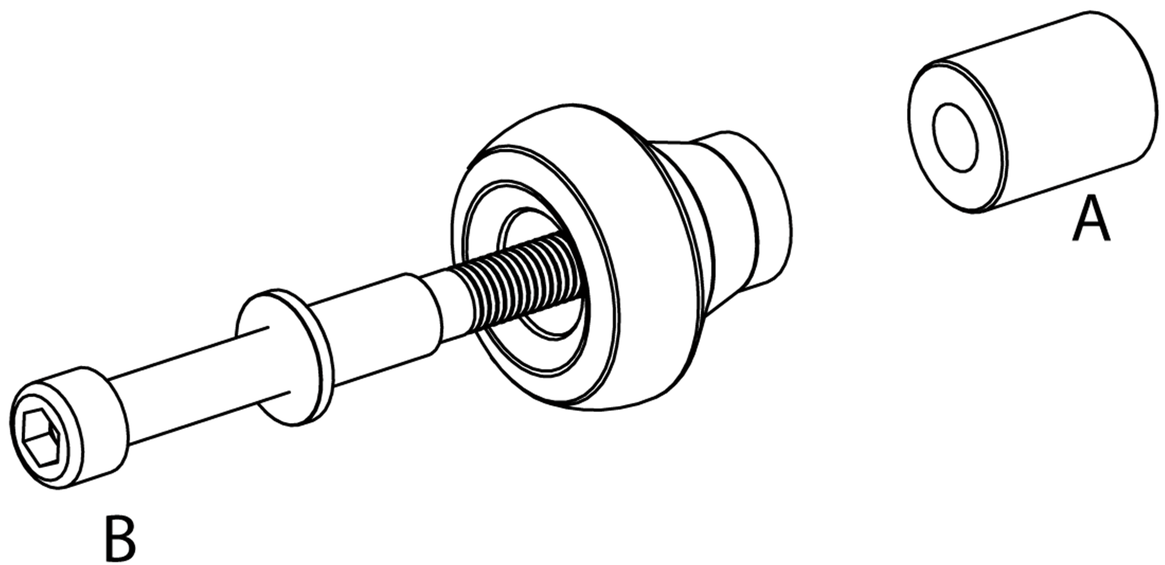

Lato Freno / Brake Side

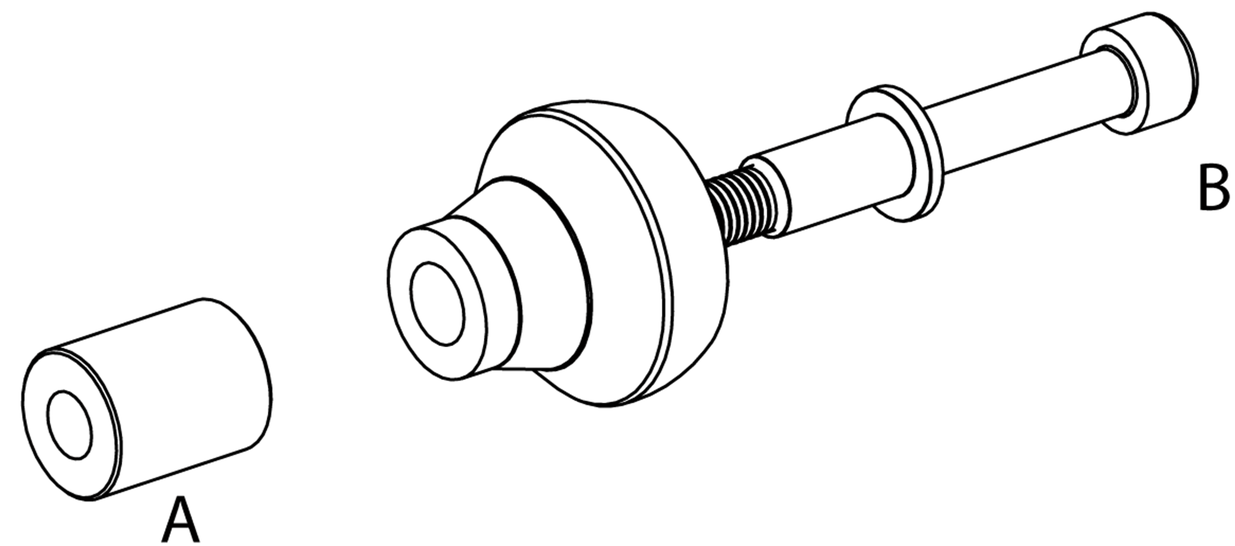

ARTICOLO	DESCRIZIONE	N°PEZZI
A	*distanziale h29* *h29 spacer*	2
B	*viti M10 L110mm* *M10 L110mm screw*	2