ISTRUZIONI DI MONTAGGIO / ASSEMBLY INDICATIONS

KAWASAKI Z650 - 2017 Paratelaio - Frame Protector PTA87

Lato Cambio / Shift Side

Lato Freno / Brake Side

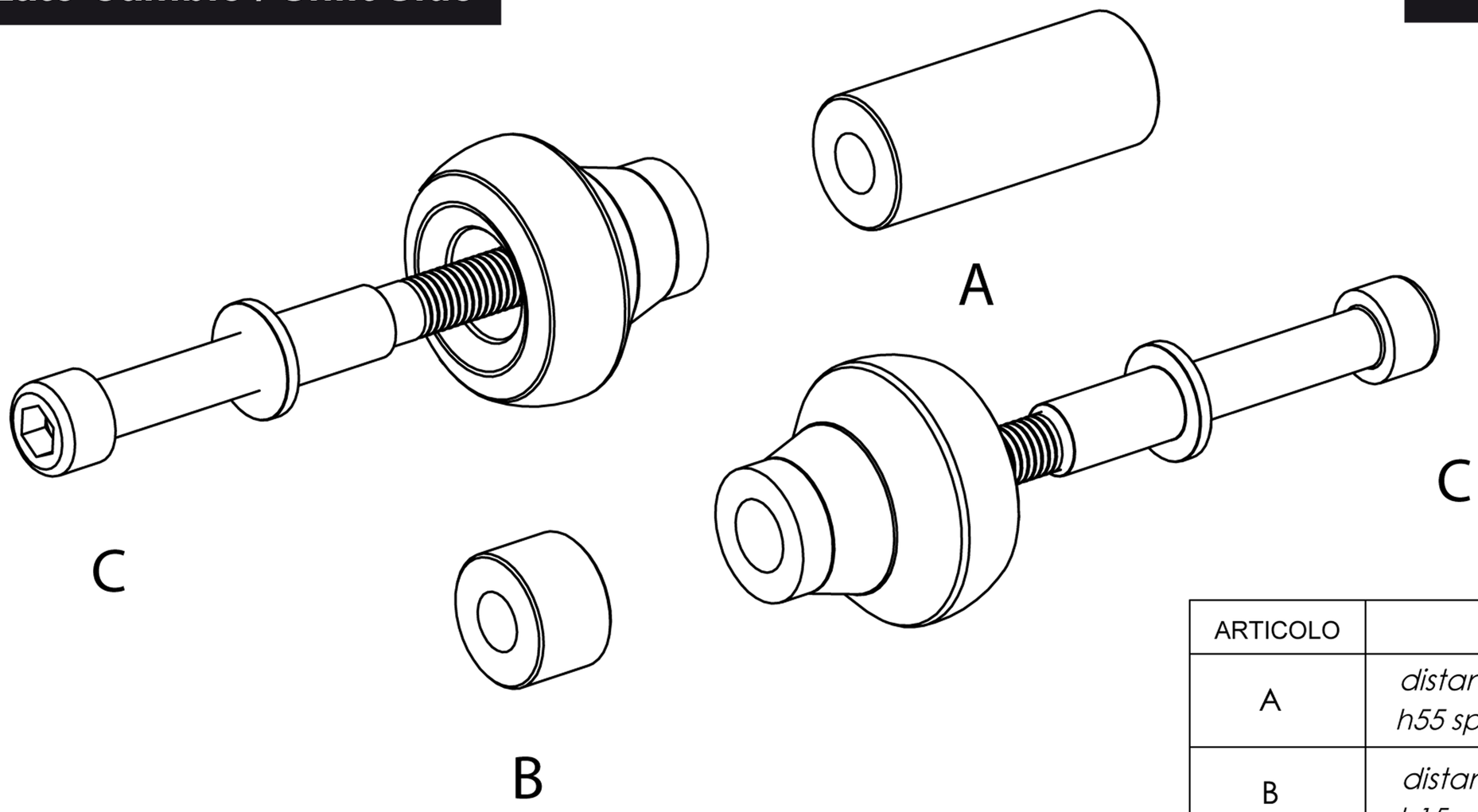

ARTICOLO	DESCRIZIONE	N°PEZZI
A	*distanziale h55* *h55 spacer*	1
B	*distanziale h15* *h15 spacer*	1
C	*viti M10 L180mm* *M10 L180mm screw*	2