ISTRUZIONI DI MONTAGGIO / ASSEMBLY INDICATIONS

YAMAHA R6 - 2017 Paratelaio - Frame Protector PTA88

Lato Cambio / Shift Side

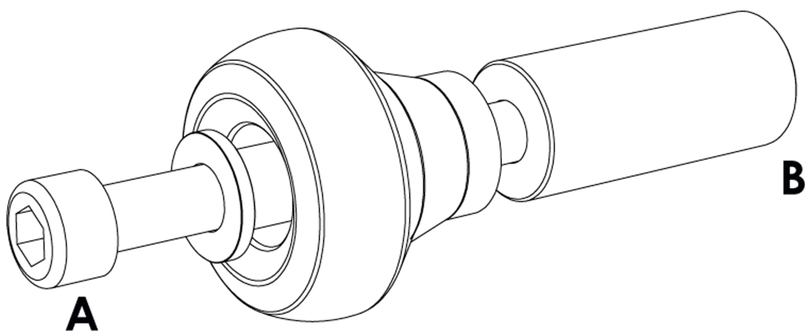

Lato Freno / Brake Side

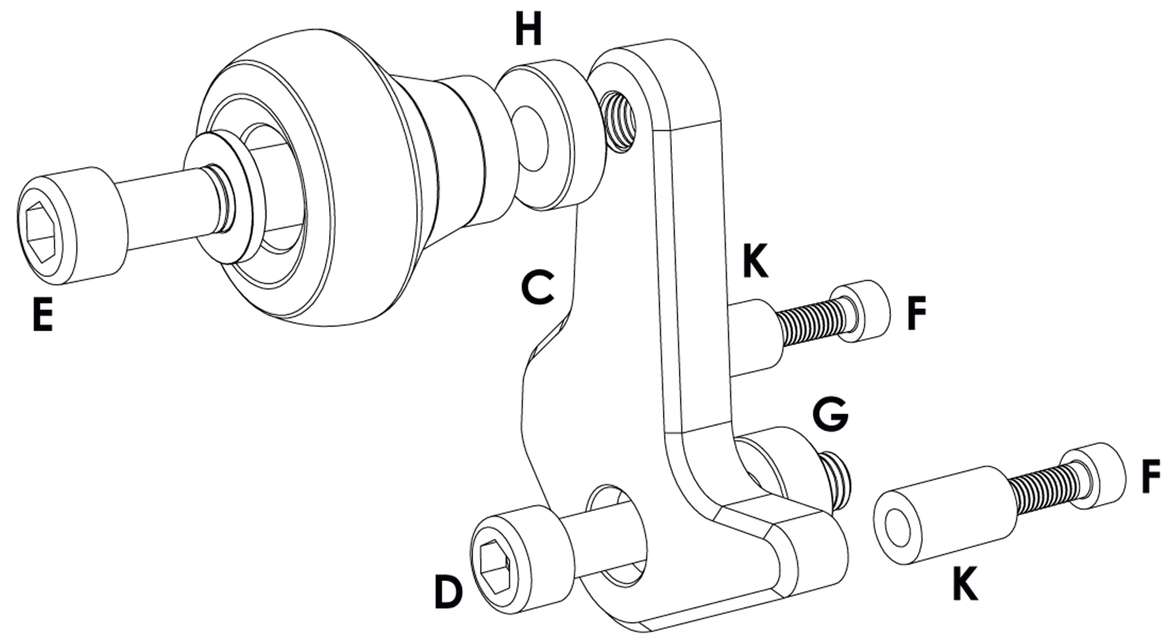

LETTER	DESCRIPTION	UNITS
A	Vite M10 L.120 TCCE *M10 screw*	1
B	Distanziale h52 per M10 *52 mm spacer*	1

LETTER	DESCRIPTION	UNITS
C	Piastra paratelaio *Frame plate*	1
D	Vite M10 L.60 TCCE *M10 L60 mm screw*	1
E	Vite M10 L.50 TCCE *M10 L50 mm screw*	1

LETTER	DESCRIPTION	UNITS
F	Vite M6 L.20 TCCE *M6 L50 mm screw*	2
G	Distanziale D. esterno 22 interno 11 h.10 *Spacer Ø 22 out / Ø 11 in / H.10*	1
H	Distanziale D. esterno 23 interno 10 h.7 *Spacer Ø 22 out / Ø 11 in / H.10*	1
K	Colonnina h.20 foro 6 *Spacer Ø 6 / H.20mm*	2