ISTRUZIONI DI MONTAGGIO / ASSEMBLY INDICATIONS

HONDA CB650R ‘19 ad ora — Paratelaio - Frame Protector — PTA96

Lato Cambio / Shift Side | **Lato Freno / Brake Side**

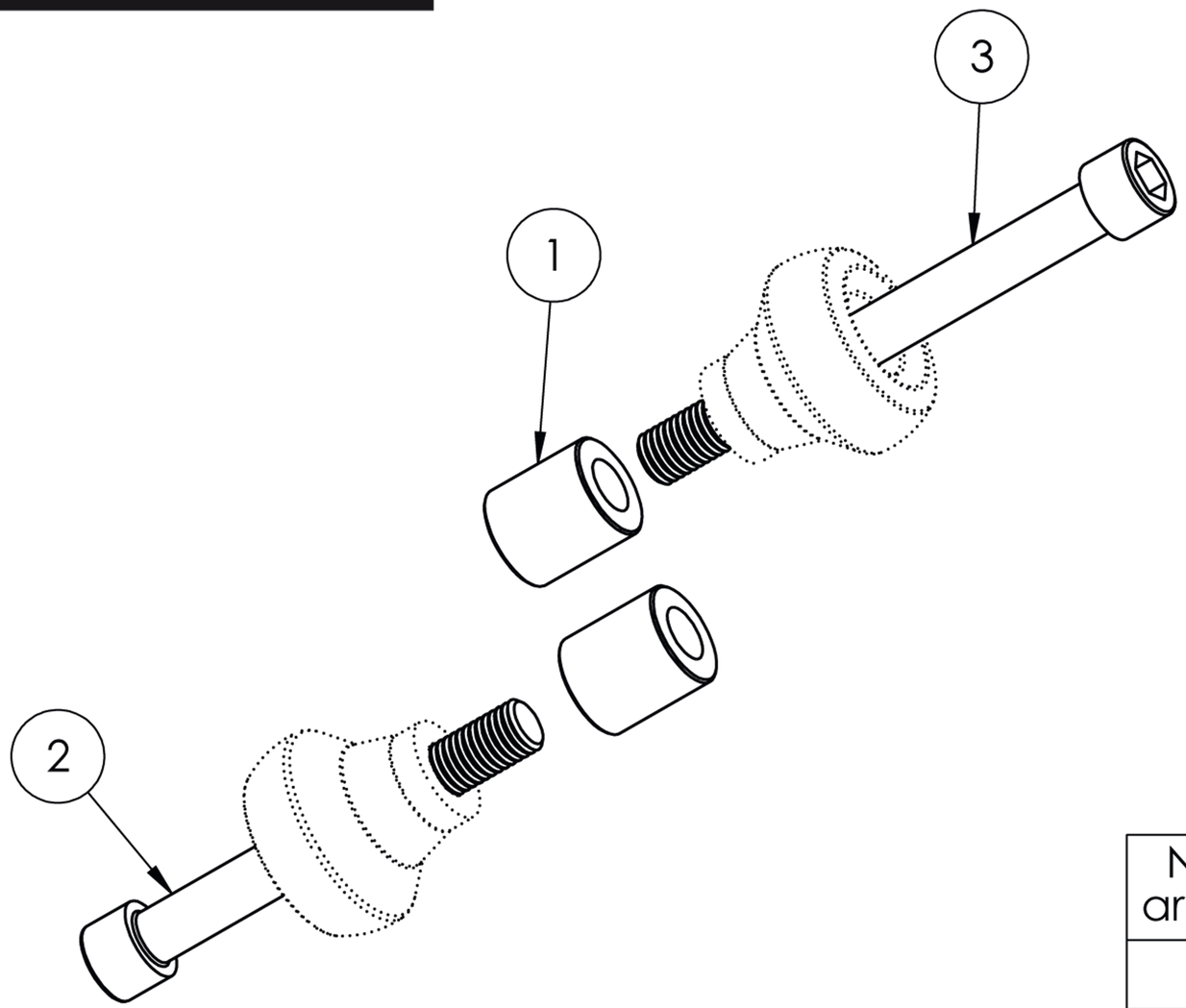

Num. articolo	Num. parte	Quantità
1	Distanziale D 23 F12 H25	2
2	ISO 4762 M12 x 100	1
3	ISO 4762 M12 x 120	1